CORTELIA SYSTEMS
Marie-Curie-Allee 7, 25358 Horst
Telefon +49 (4126) 9383780 Telefax +49 (4126) 9383789

Filter - Bühler Schlauchfilter MVRT-52 ; ID 249

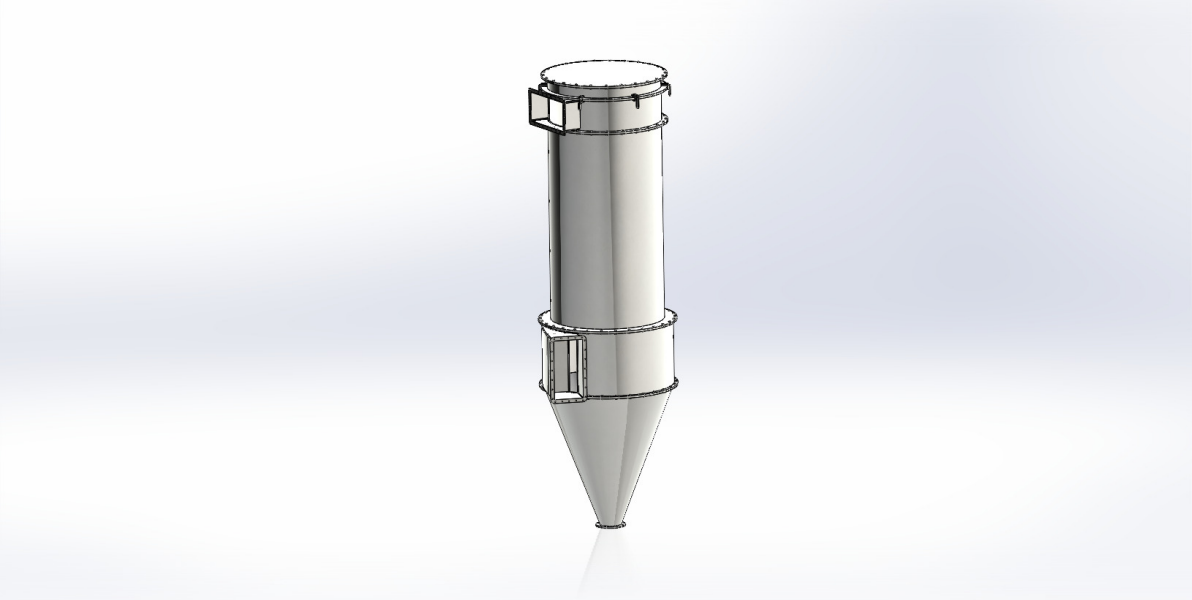

Hersteller	Bühler
Maschinentyp	Schlauchfilter MVRT-52
Baujahr	-
Anzahl	-
Länge	Diverse mm
Breite	Diverse mm
Höhe	Diverse mm
Gewicht	Diverse kg

Marie-Curie-Allee 7, 25358 Horst
Telefon +49 (4126) 9383780 Telefax +49 (4126) 9383789

Die Bühler MVRT sind Schlauchfilter, erhältlich als Aufsatzfilter, Aspirationsfilter, Totalabscheider. Die Anwendungsfelder sind z.B. Abluftreinigung von Verarbeitungsmaschinen sowie Abscheidung von Staubpartikeln in Anlagen der unterschiedlichen Industrien wie Lebensmittel, Futtermittel, Biomasse, Chemie, Pharmazie, Recycling, Kunststoff etc.

- Produktberührende Teile aus Edelstahl
- Gehäuse aus Normalstahl, lackiert
- Spülgasdruck: 0,5 bar
- Steuerungssystem: MVRY
- Schutzklasse: IP 54
- Druckbereich: +50/-250 mbar
- Temperaturbereich: -20°C bis +90°C

Weitere technische Daten finden Sie im Reiter Spezifikationen.

CORTELIA SYSTEMS
Marie-Curie-Allee 7, 25358 Horst
Telefon +49 (4126) 9383780 Telefax +49 (4126) 9383789

Länge Filterschläuche	mm	1.200	1.800	2.400	
Filterfläche	m²	22,4	33,3	44,7	
Länge als Aufsatzfilter	mm	2.028	2.628	3.228	
Länge als Aspirationsfilter (ohne Auslaufkonus)	mm	3.906	4.506	5.106	
Länge als Totalabscheider (Einlauf in Mittel-Sektion)	mm	4.336	4.936	5.536	
Gehäuse – Ø	mm	1.500			
Höhe Konus des Aspirationsfilters	mm	430			
Vert. Höhe d. Mittelsektion Lufteinlass	mm	1.878			
Lufteintrittsöffnung (nicht bei Totalabscheider)	mm	360 x 750 oder 360 x 1.250			
Lufteintrittsöffnung Totalabscheider	mm	270 x 270			
Dimensionen Reingasauslauf	mm	Ø 650 oder 470 x 1.130			
Drehintervall Gehäuseflansch	°	11,25°			
Schalldruckpegel	dB (A)	82	82	81	

CORTELIA SYSTEMS

Marie-Curie-Allee 7, 25358 Horst

Telefon +49 (4126) 9383780 Telefax +49 (4126) 9383789